■CTM型ケースナット寸法表

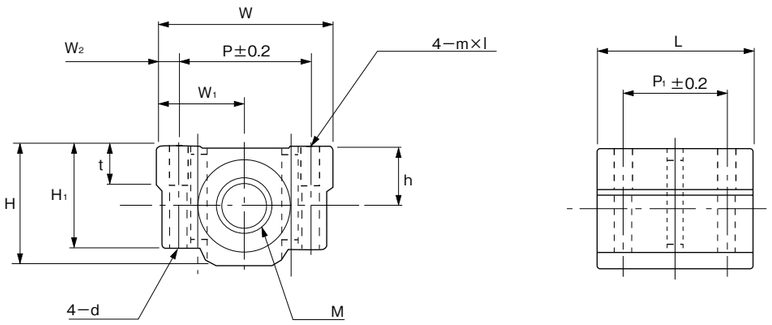

単位：mm

タイプ	呼び	M	W	H	L	W_1	W_2	H_1	h	t	P	P_1	m×l	d
CTM	10	TM10	44	30	39	22	5.5	26	15	10	33	26	M5×10	4.3
	12	TM12	44	30	39	22	5.5	26	15	10	33	26	M5×10	4.3
	14	TM14	50	38.5	44	25	7	32.5	19	13	36	34	M5×12	4.3
	16	TM16	50	38.5	44	25	7	32.5	19	13	36	34	M5×12	4.3
	18	TM18	54	42	50	27	7	36	21	14	40	40	M6×12	5.2
	20	TM20	54	42	50	27	7	36	21	14	40	40	M6×12	5.2
	22	TM22	76	51.5	67	38	11	42	26	15	54	50	M8×18	7
	25	TM25	76	51.5	67	38	11	42	26	15	54	50	M8×18	7
	28	TM28	78	59.5	72	39	10	49	30	18	58	58	M8×18	7
	32	TM32	78	59.5	72	39	10	49	30	18	58	58	M8×18	7

呼び方（例）　TMR20−300
型式（タイプ+D寸法）
全長（L寸法：数字のみ）

材質：S45C

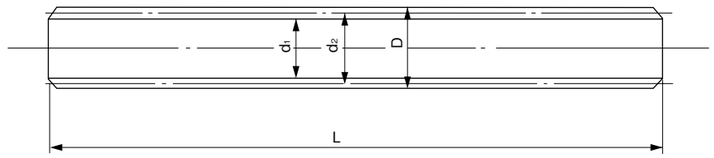

$h = 1.866p$　　$d_2 = D - 2c$
$c = 0.25p$　　$d_1 = D - 2h_1$
$h_1 = 2c + a$
$h_2 = 2c + a - b$　　$D_2 = d_2$
$H = 2c + 2a - b$　　$D_1 = d_1 + 2b$

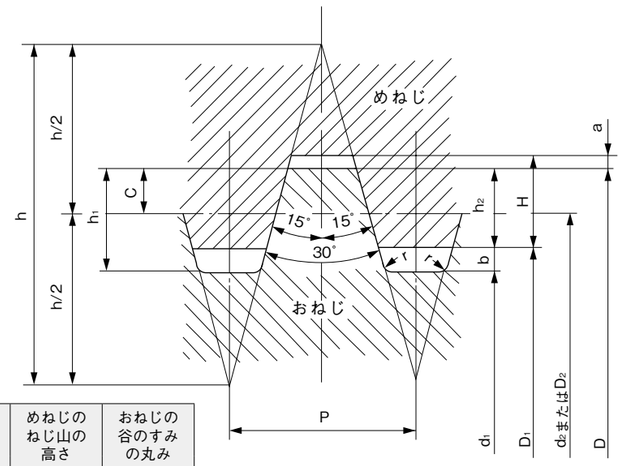

30度台形ネジのネジ山の基準寸法

ピッチ p	すきま a	すきま b	c	ひっかかりの高さ h_2	おねじのねじ山の高さ h_1	めねじのねじ山の高さ H	おねじの谷のすみの丸み r
2	12.5	0.50	0.50	0.75	1.25	1.00	0.25
3			0.75	1.25	1.75	1.50	
4			1.00	1.75	2.25	2.00	
5		0.75	1.25	2.00	2.75	2.25	
6			1.50	2.50	3.25	2.75	
8			2.00	3.50	4.25	3.75	

30度台形ネジの基準山形

30度台形ネジの基準山形

タイプ	おねじの外径 D	ピッチ P	有効径 d_2	谷径 d_1	L範囲（1mm単位で指定）	タイプ	おねじの外径 D	ピッチ P	有効径 d_2	谷径 d_1	L範囲（1mm単位で指定）
TMR（右ねじ）	8	1.5	7.25	6.5	50～ 500	TMR（右ねじ）	22	5	19.5	16.5	200～2000
	10	2	9.0	7.5	150～1000		25	5	22.5	19.5	200～2000
	12	2	11.0	9.5	150～1000		28	5	25.5	22.5	200～2000
TML（左ねじ）	14	3	12.5	10.5	150～1000	TML（左ねじ）	32	6	29.0	25.5	200～2000
	16	3	14.5	12.5	150～1500		36	6	33.0	29.5	200～2000
	18	4	16.0	13.5	150～1500		40	6	37.0	33.5	200～2000
	20	4	18.0	15.5	150～2000						